2008年度
大阪市春季サッカー大会
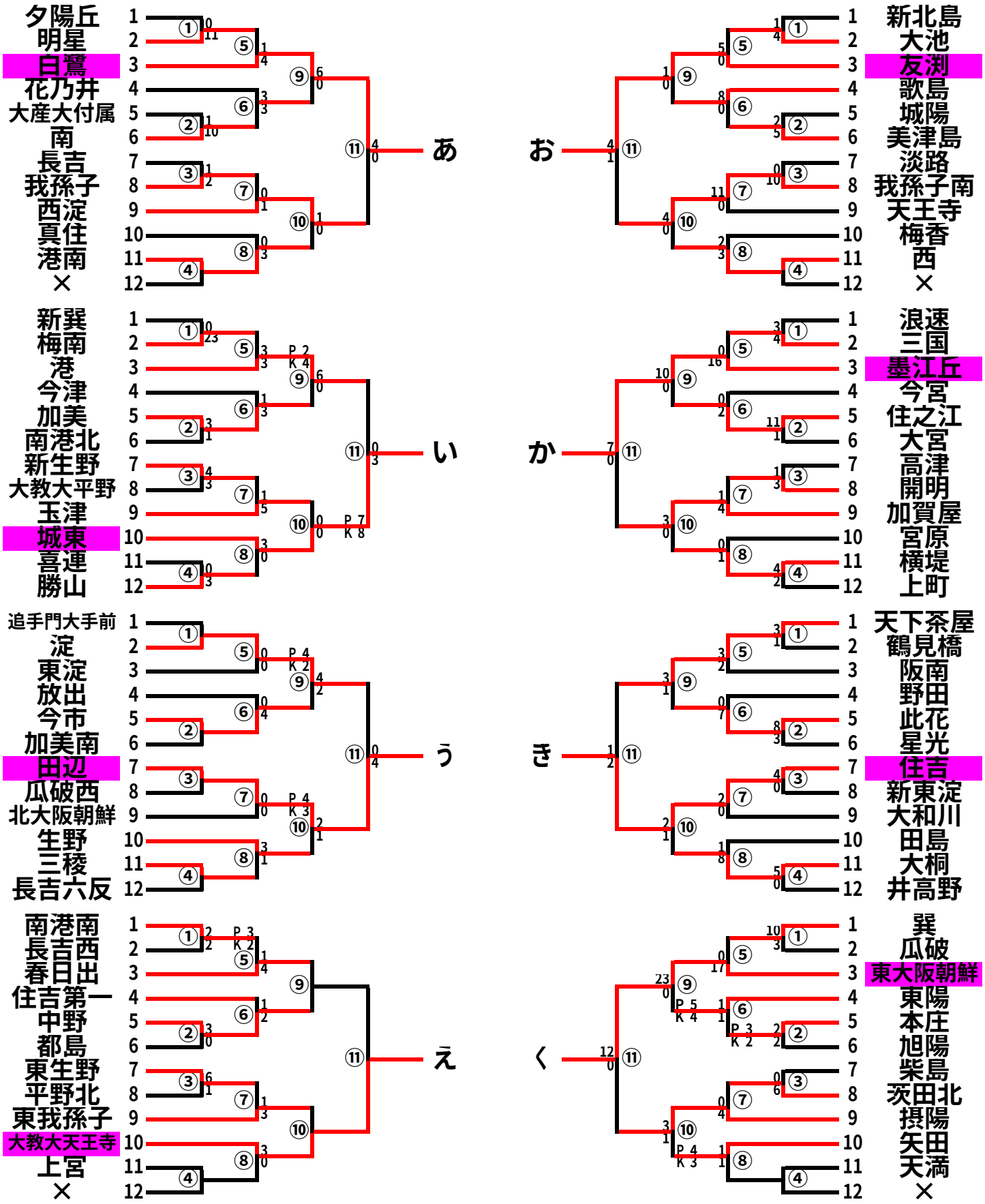
2008.5.2